# Applikation für 3 mal 0-450V Stelltrafoausgang zwischen Leitern mit 3 TSRL 43101300

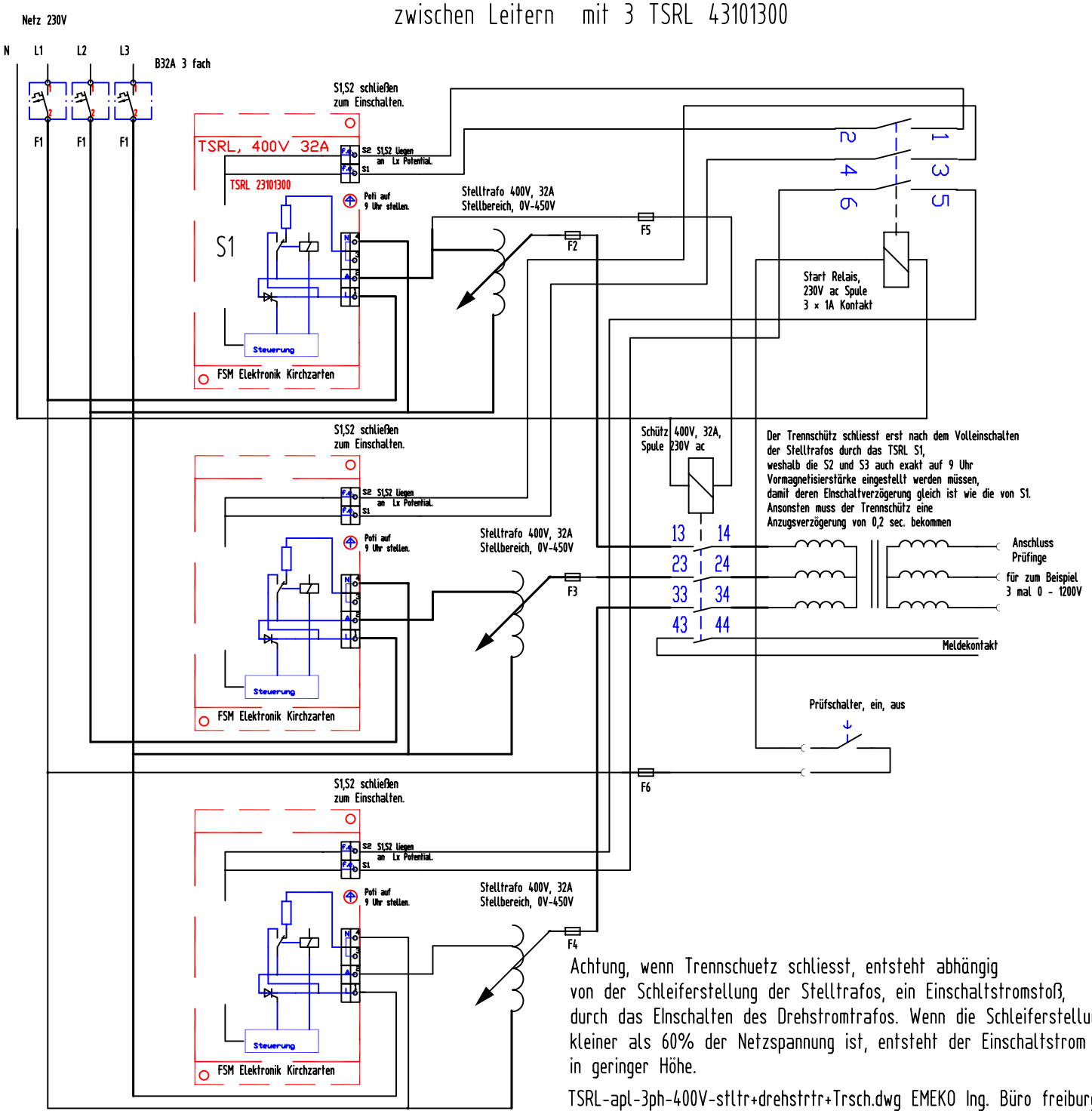


Achtung, wenn Trennschuetz schliesst, entsteht abhängig von der Schleiferstellung der Stelltrafos, ein Einschaltstromstoß, durch das Einschalten des Drehstromtrafos. Wenn die Schleiferstellung kleiner als 60% der Netzspannung ist, entsteht der Einschaltstrom nur in geringer Höhe.

TSRL-apl-3ph-400V-stltr+drehstrtr+Trsch.dwg EMEKO Ing. Büro freiburg
29.08.08, korr. 02.06.2010